平成26年度　豊田市民テニス選手権大会（ダブルス）

10/19　高岡公園体育館　　責任者 ： 青山（伸）

女子一般

[1]	1	荒川 慶	(名古屋グリーンテニスクラブ)
		西川 美奈	(S&B)
	2	平瀬 恵	(チアフルダックス)
		豊田 智美	(チアフルダックス)
	3	松原 由布子	(テニス村)
		松堂 佐和子	(キューブ)
	4	澤田 美和	(ファンタジア)
		伊藤 奈穂	(40－LOVE)
	5	加藤 喜代美	(うめつぼだいスポーツクラブ)
		日下部 亜弓	(うめつぼだいスポーツクラブ)
	6	加藤 寿江	(TET)
		原 友佳子	(ラッキーショット)
	7	大岩 陽子	(JORDAN T.C.)
		堀内 真理	(HTP JAPAN)
	8	及川 綾子	(FRI)
		加賀 美貴子	(名古屋グリーンテニスクラブ)
	9	青井 恭子	(チーム・スプラッシュ)
		三好 彩加	(YY_tennis チーム)
	10	小寺 朋子	(アールグレイ)
		石垣 多佳予	(リリークィーンズ)
	11	新美 淑絵	(YY_tennis チーム)
		岩佐 孝子	(YY_tennis チーム)
	12	三谷 雅美	(ECO)
		田代 幸代	(ECO)
	13	中川 愛子	(プログレス)
		川満 奈々子	(プログレス)
	14	近藤 恵子	(STC)
		福富 千鶴子	(ファンタジア)
	15	澤田 美幸	(センターラケット)
		山本 敬子	(センターラケット)
	16	石川 知子	(オルフェウス)
		村山 由美子	(オルフェウス)
	17	宮崎 智美	(ラッキーショット)
		原 由美	(FRI)
	18	鍋田 直子	(TET)
		綾部 美千代	(ファンタジア)
	19	冨岡 波江	(TET)
		本田 友希	(チームA.C.K)
	20	神谷 由美子	(オルフェウス)
		馬場 望	(オルフェウス)
	21	笹川 佳倫	(REI)
		高橋 彩	(REI)
	22	村上 遥	(ニュータイプ)
		村上 まゆ	(ニュータイプ)
	23	中村 友紀	(40－LOVE)
		玉井 沙織	(40－LOVE)
	24	社本 千枝	(アルタビスタ)
		木村 恭子	(名古屋グリーンテニスクラブ)
	25	石川 真理子	(fun♪fun)
		寺田 由希子	(fun♪fun)
	26	仙崎 史枝	(ラッキーショット)
		林 美鈴	(ラッキーショット)
	27	立花 布差子	(チアフルダックス)
		坂東 恵理	(MITC)
	28	久瀬 久巳子	(プログレス)
		小伊豆 恭子	(ラッキーショット)
	29	滝沢　信子	(FRI)
		山田　有華	(FRI)
	30	竹内 陽子	(カミング)
		山口 雅子	(カミング)
	31	岩成 育久子	(ロング・ロング・ロング)
		天野 さやか	(ロング・ロング・ロング)
	32	山本 友美	(フォレスタヒルズ)
		栗山 知子	(フォレスタヒルズ)
	33	長田 幸美	(レグルス庭球倶楽部)
		中河原友紀子	(フリー)
	34	木村 文江	(FRI)
		横地 友子	(スパシオⅡ)
	35	高木 朝子	(Fore☆Star)
		鈴木 智香子	(名古屋グリーンテニスクラブ)
[2]	36	渡辺 由紀恵	(チアフルダックス)
		川崎 由理	(チアフルダックス)

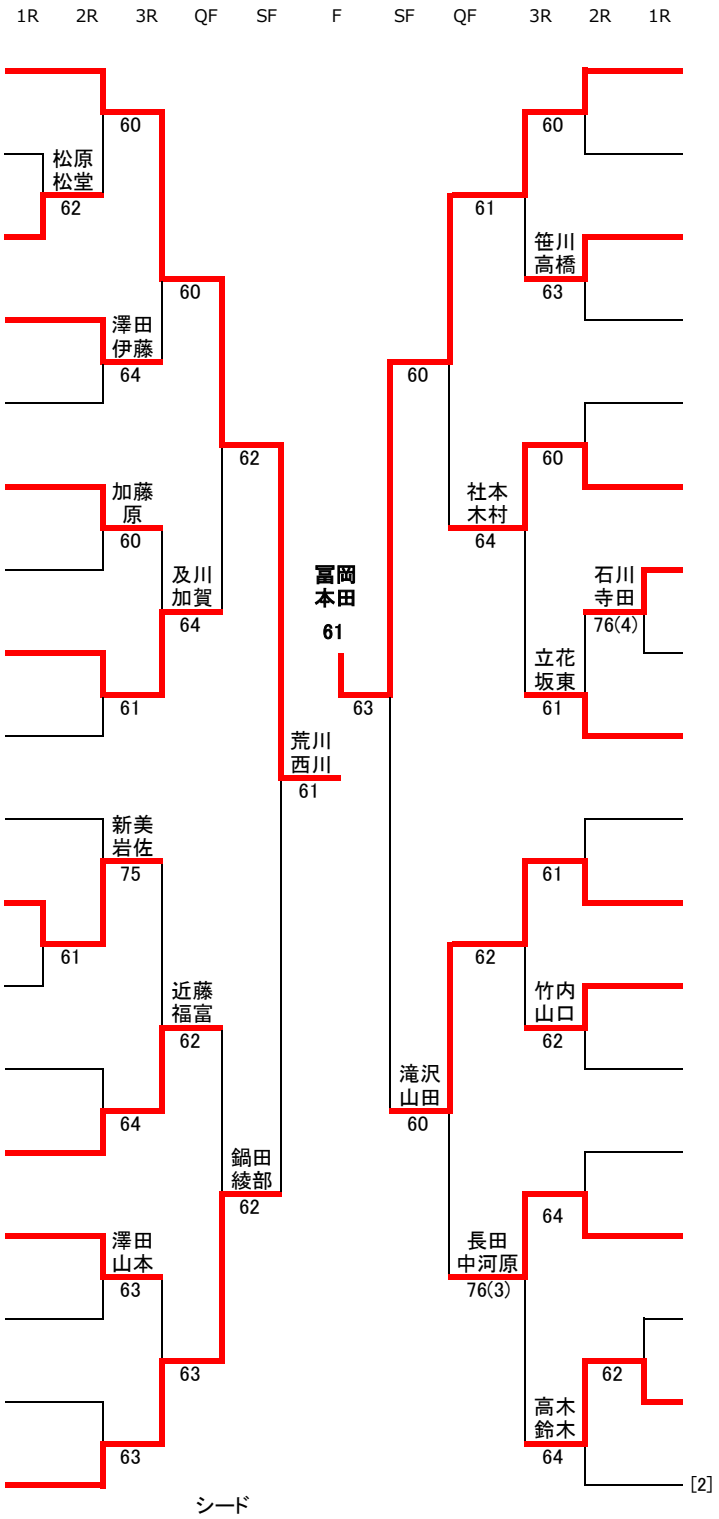

シード

① 荒川 慶・西川 美奈

② 渡辺 由紀恵・川崎 由理

平成26年度　豊田市民テニス選手権大会（ダブルス）

10/19　高岡公園体育館　　責任者 ： 青山（伸）
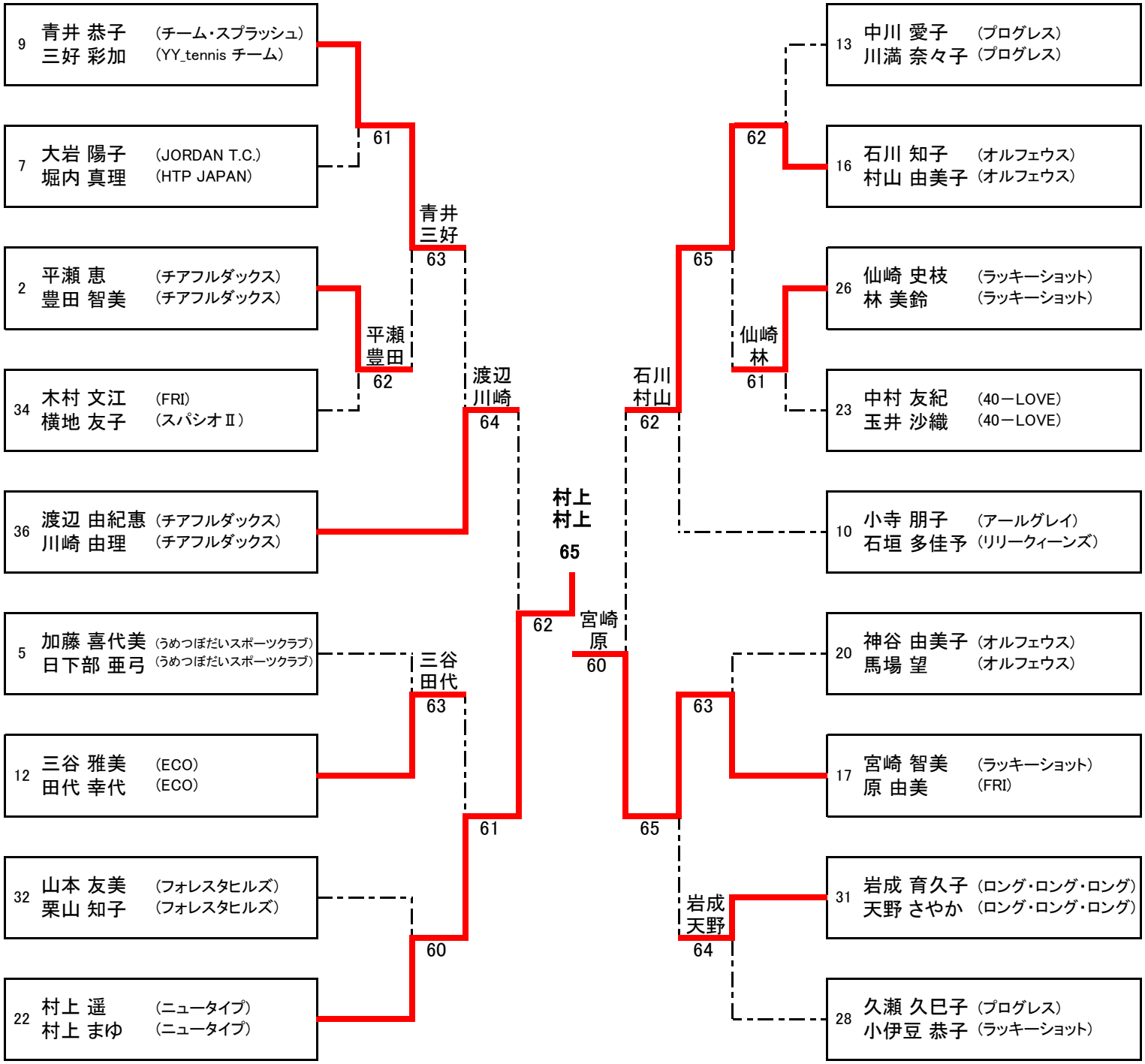
【 コンソレーション 】